PRODUCED BY AN AUTODESK EDUCATIONAL PRODUCT

1 Chapa ondulada de protección
2 Panel sándwich Termochip con alma de EPS y caras exteriores de chapa - e=60mm
3 Par de cercha: doble perfil en L 100x100mm
4 Tornapuntas: perfil en L 60x60mm
5 Tirante: perfil en L 60x60mm
6 Cartela - e=6mm
7 Lengueta de ensamblaje paneles sándwich
8 Correa: cuadradillo 60x60mm
9 Membrana impermeabilizante de PVC
10 Canalón: chapa de e=4mm
11 Viga triangulada
40 Brise-soleil: Tablero de madera WISA 500 x 500 x 30 mm
41 Doble acristalamiento laminado con cámara 8-12-8
42 Carpintería mixta madera-acero
43 Doble tablero laminado 1875x500x60mm
44 Remate inferior de la barandilla: barra de acero ø16mm
45 Zanca: pletina de cero laminado e=10mm
46 Huella-contrahhuella continua de chapa microperforada - e=4mm
47 Tablero contralaminado WISA 875 x 1875 x 40 mm. Acabado antideslizante
48 Difusor térmico metálico
49 Sistema de suelo radiante UPONOR frío-calor
50 Solera e hotmigón armado - e=15cm
51 Relleno de zahorras
52 Terreno natural
53 Subbase filtrante
54 Corteza vegetal
55 Canalón

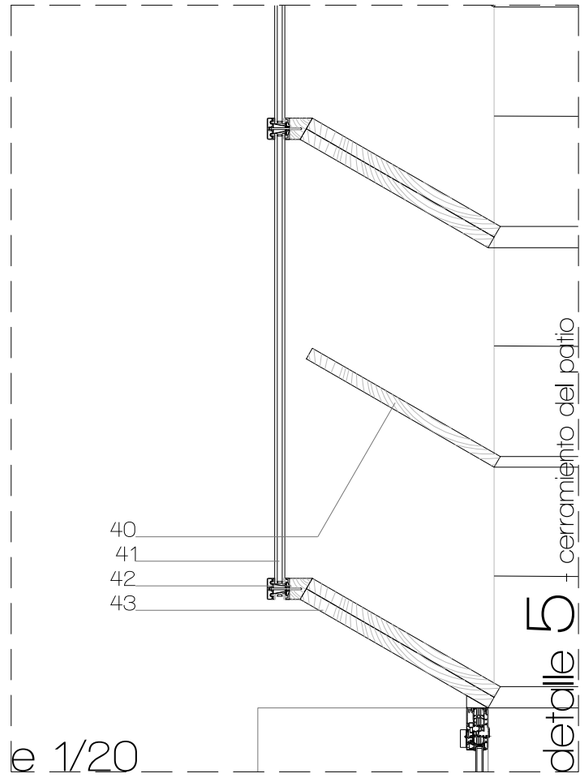

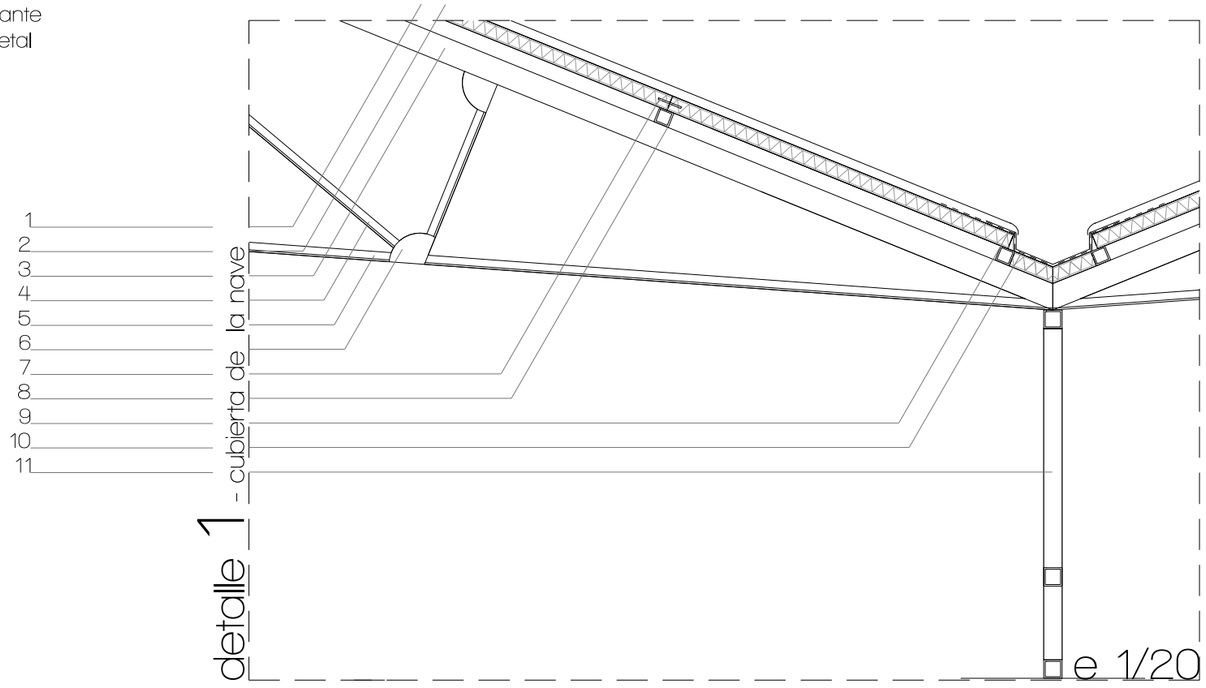

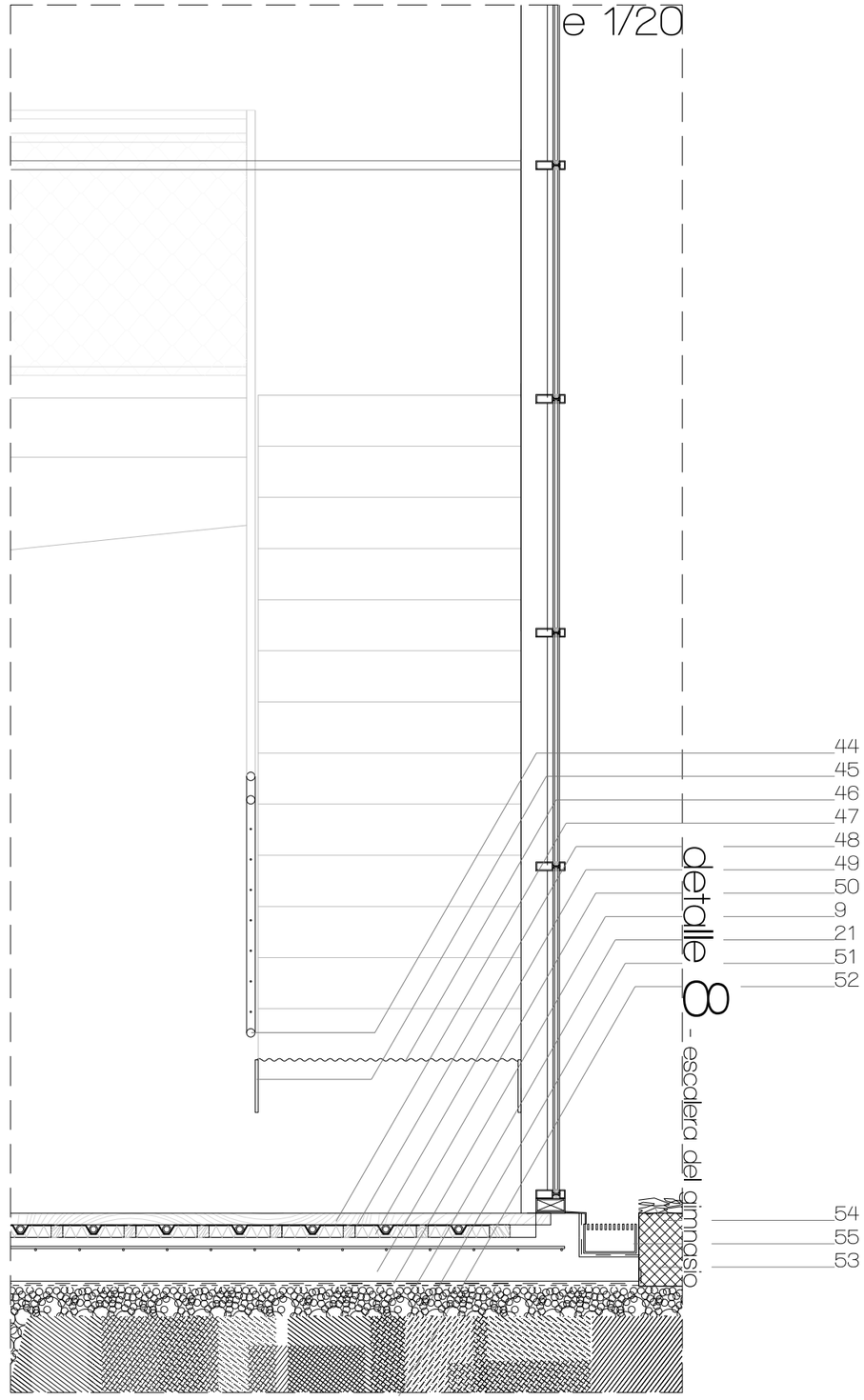

PRODUCED BY AN AUTODESK EDUCATIONAL PRODUCT